FUER DIESES DOKUMENT UND DEN DARIN DARGESTELLTEN GEGENSTAND BEHALTEN WIR UNS ALLE RECHTE VOR! VERVIELFAELTIGUNGEN, BEKANNTGABE AN DRITTE ODER VERWENDUNG SEINES INHALTS SIND OHNE UNSERE AUSDRUECKLICHE ZUSTIMMUNG VERBOTEN!

© vetropack 2000

WE RESERVE ALL RIGHTS IN THIS DOCUMENT AND IN THE INFORMATION CONTAINED THERIN REPRODUCTION, USE OR DISCLOSURE TO THIRD PARTIES WITHOUT EXPRESS AUTHORITY IS STRICTLY FORBIDDEN!

Bandmundstück

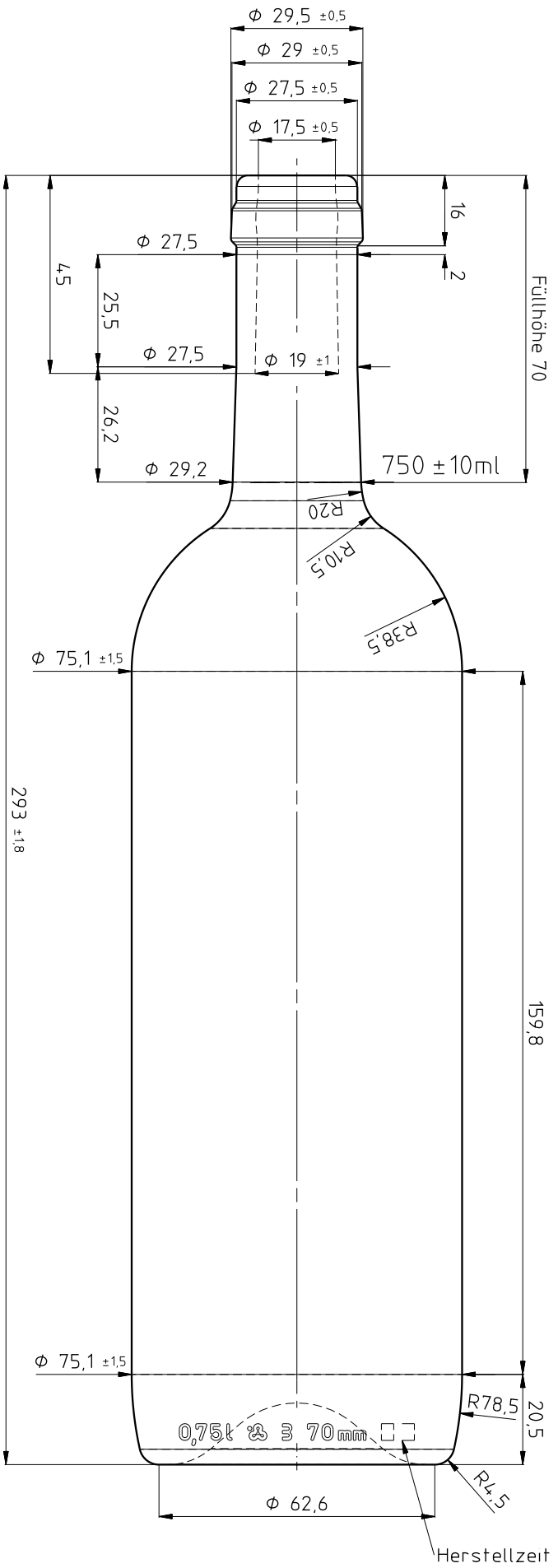

BODENANSICHT

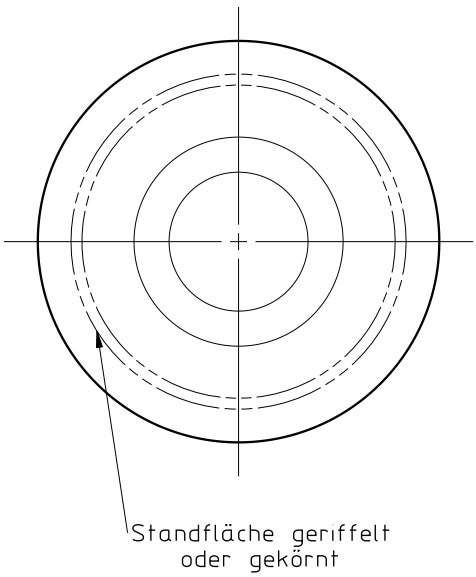

RÜCKSEITE

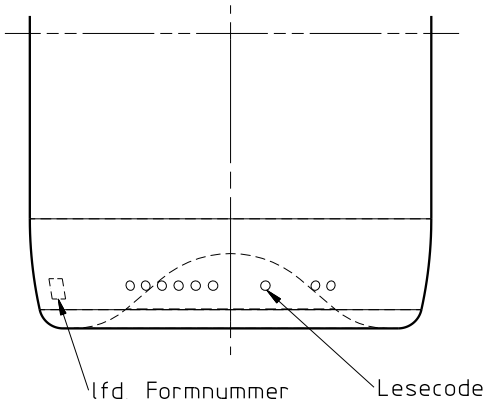

INDEX	AENDERUNGEN / modifications	DAT	NAME

PT GEPRUEFT / PT approved		DAT 08 02 11	VIS
FIB FREIGABE / FIB released	WERK POE	DAT 08 02 11	VIS
	WERK KRM	DAT 08 02 11	VIS
	WERK	DAT	VIS

NICHT TOLERIERTE MASSE NACH NORM DIN 6129
dimensions without tolerances conform to standard DIN 6129

ABFUELLTEMPERATUR / Filling temperature	≤	°C			
KONDITIONIERUNGSTEMP / Conditioning temperature	≤	°C			
CO_2 GEHALT / CO_2 content	≤	g/l			
ALKOHOLGEHALT / Alcohol content	≤	Vol%			
KOPFDRUCK / Axial pressure		daN			
VERWENDUNG / Disposal	MW	AW	EW		
PROZESS / Process	BB X	PB	EPB X		

VOLUMEN FUELLVOLL / Capacity filliporit	750 ml ± 10 ml	BEMERKUNG / Remarks	
VOLUMEN RANDVOLL / Capacity brimful	ca 770 ml ± ml	KUNDE / Customer	
GLASGEWICHT CA / Approx glass weight	400 g	AEHNLICH WIE / Similar to	
MITTL. WANDSTAERKE / Average wall thickness	2 4.8 mm	ERSETZT NR / Replace No	
HALSANSCHLUSS-D / Neck connection dia	27.5 mm	OFFERT-NR / Offer No	
HALSDURCHGANG-D MIN / Min through bore	16.5 mm	MASSSTAB / Scale	1:1
FARBE / Color		GEZ / Des	Mes
		DAT	08 02 11
		DATEITYP / Filetyp	AZ

vetropack
Vetropack Austria GmbH
AT-3380 Poechlarn
Tel 0043-27 57 75 41
www.vetropack.com

BEZEICHNUNG / Designation: 0,75l BDO 410 Weinflasche BM

ARTIKEL-NR / Item No: 4W014 0750 0008

INDEX: A